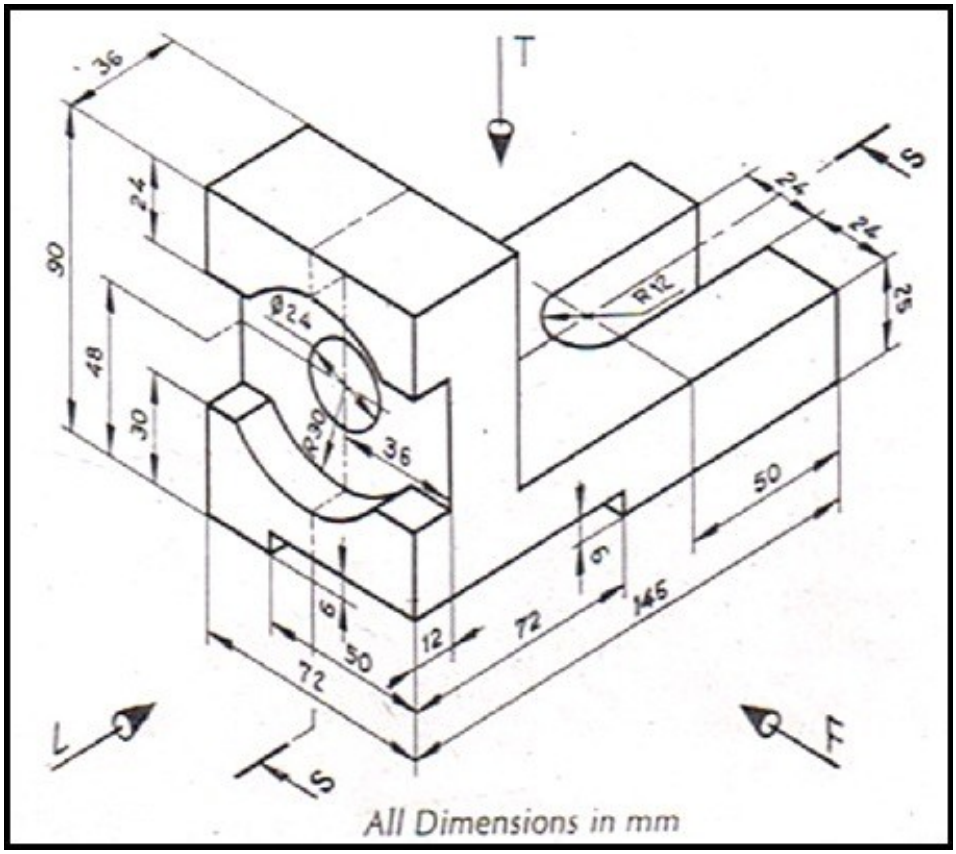
T
36
24
90
48
30
Ø24
R30
36
24
24
24
R12
62
50
6
6
50
12
72
145
72
L
F
S
S
All Dimensions in mm

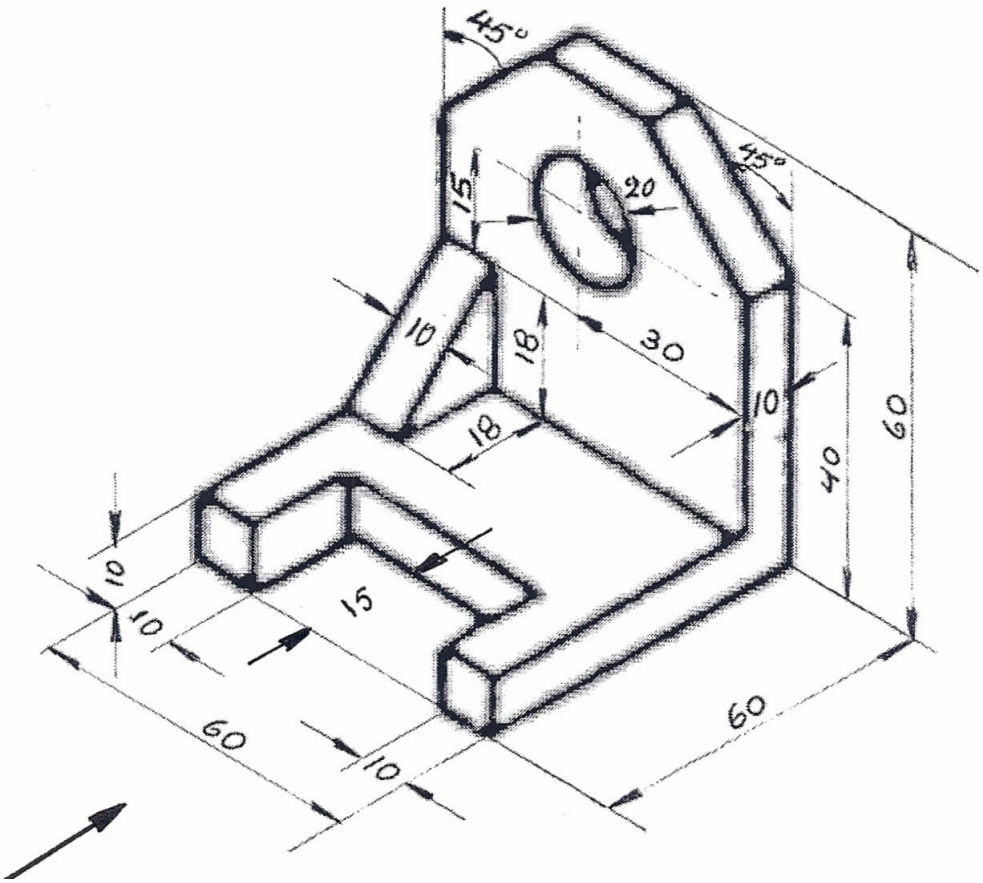
45°
45°
15
20
10
18
30
10
18
60
40
10
10
15
60
10
60

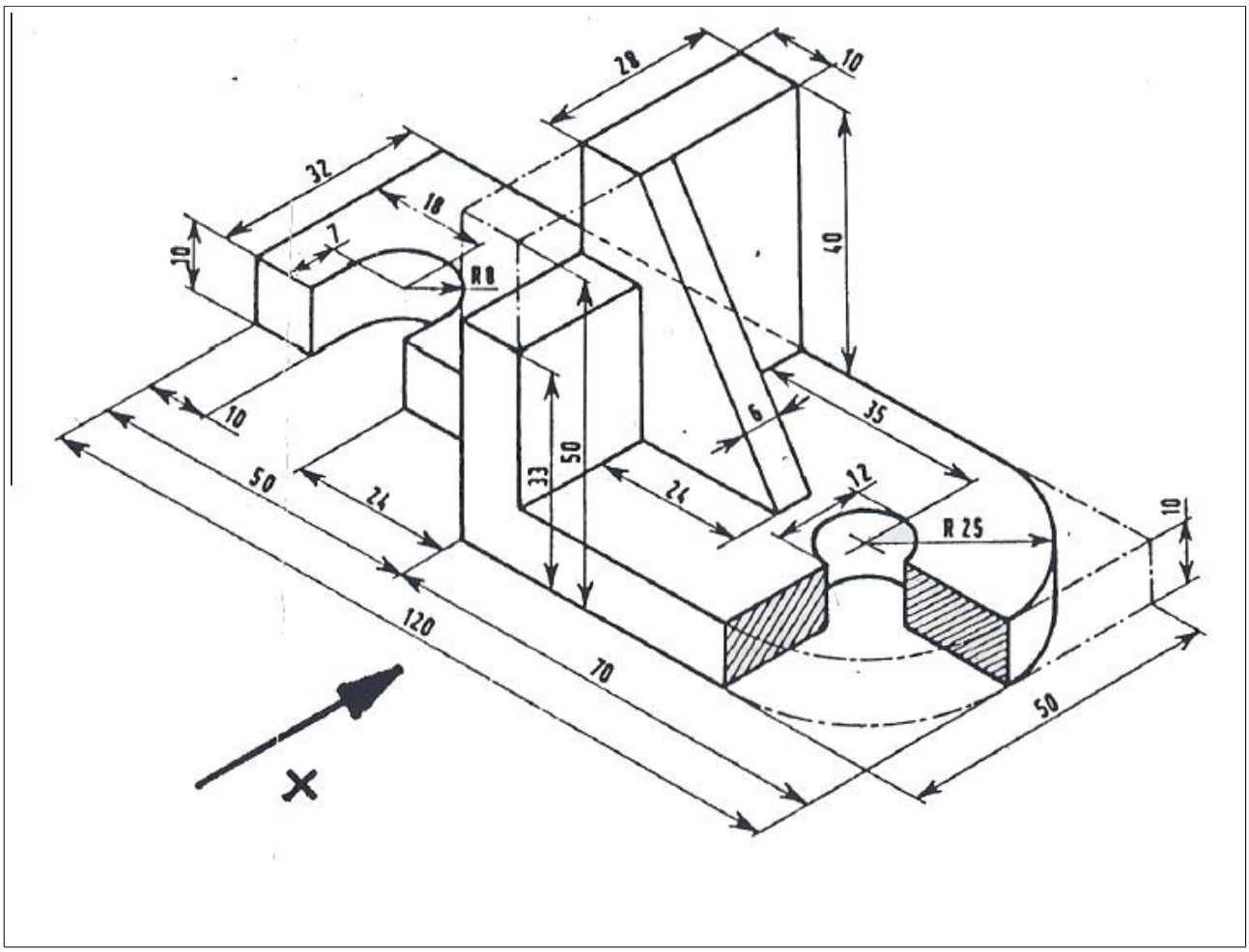
28
10
32
18
7
10
R8
40
10
6
35
50
33
24
12
R 25
10
50
24
120
70
50
X